SEGMENT POWTARZALNY KOJCA Z WYBIEGIEM - ETAP I
OD NR 42 DO NR 80 - szt. 40
OD NR 91 DO NR 100 - szt. 10

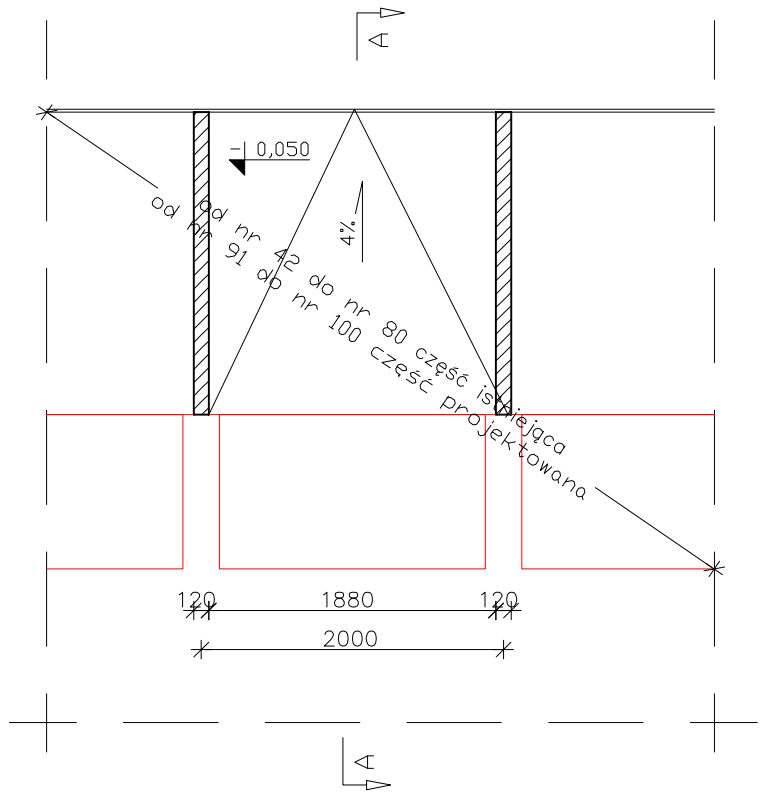

A-A

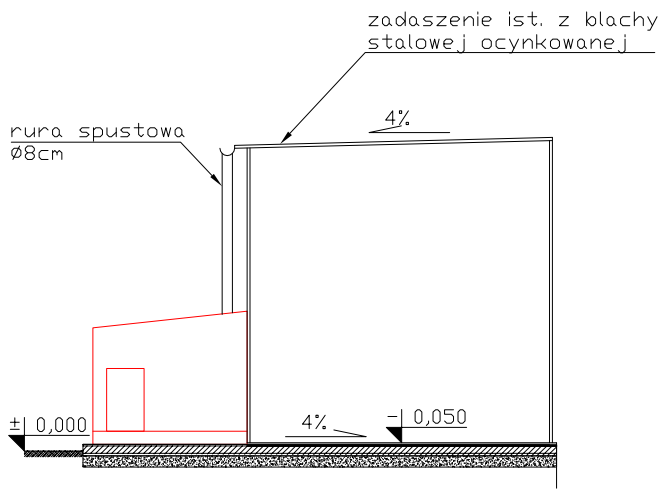

ETAP I
OD NR 42 DO NR 80
Remont istniejących kojców:
- czyszczenie i malowanie konstr. stalowej,
- uzupełnienie ubytków
- remont/wymiana obróbki blacharskiej,
- remont/wymiana pokrycia dachu,
- remont/wymiana rur spustowych,
- oczyszczenie kanałów odwodnienia liniowego,
- remont istniejących bud z wykonaniem nowego dachu o pokryciu z blachy stalowej ocynkowanej lub pomalowanej farbą antykorozyjną

OD NR 42 DO NR 80
- budowa nowych boksów bez wybiegu

Uwaga
Konstrukcja pod kojce oraz wybiegi powinna spełniać odpowiednie parametry tego typu konstrukcji stosowanych w schronisku zachowując bezpieczeństwo ludzi i zwierząt.
Konstrukcja powinna być zabezpieczona powłoką antykorozyjną

LEGENDA: **ETAP - I**

- ściana projektowana

UWAGI:

1. OPRACOWANIE JEST WYKONYWANE ZGODNIE Z OBOWIĄZUJĄCYMI NORMAMI.
2. PROJEKT CHRONIONY JEST PRAWEM AUTORSKIM.
3. ROZPATRYWAĆ ŁĄCZNIE Z PROJEKTAMI BRANŻOWYMI.
4. WSZYSTKIE WYMIARY NALEŻY SPRAWDZIĆ W MIEJSCU WBUDOWANIA PRZED ROZPOCZĘCIEM ROBÓT.
5. ŚCIANY KONSTRUKCYJNE Z PUSTAKÓW POROTHERM 12 PROFI KLASY 10 MPa NA ZAPRAWIE M5;

INŻYNIERIA BUDOWLANA
Zawidów 59-970, ul. Dębowa 11 e-mail:biuro@inzynieriabudowlana.com tel. kom. (+48) 721-721-441 Paweł Młynek

PROJEKT BUDOWLANO - WYKONAWCZY

NAZWA ZADANIA:	Opracowanie dokumentacji projektowo - kosztorysowej na bazie Koncepcji Architektoniczno - Budowlanej dla utworzenia schroniska dla zwierząt małych Związku Gmin „KWISA”
ADRES OBIEKTU:	Dz. nr 18, obr. 0003, Lubański Wielki Las, gm. Platerówka
INWESTOR:	ZWIĄZEK GMIN "KWISA" ul. 7-Dywizji 14, 59-800 Lubań
TEMAT RYSUNKU:	SEGMENT POWTARZALNY KOJCA Z WYBIEGIEM - ETAP I

ZESPÓŁ PROJEKTANTÓW:		SPECJALNOŚĆ:	NUMER UPRAWNIEŃ:	PODPIS:
mgr. inż. arch. Przemysław Zagórski	Projektant	Architektura	upr. nr 66/07/DOIA	
mgr. inż. arch. Adam Konsecjusz	Sprawdzający	Architektura	upr. nr 36/07/DOIA	

nr zlecenia:	
data:	12.2013
skala:	1:50
nr rysunku:	AW-01-101