# SEGMENT POWTARZALNY KOJCA Z WYBIEGIEM DLA ZWIERZĄT ŻYJĄCYCH W GRUPIE - ETAP I OD NR 29 DO NR 41 - szt. 13

A-A

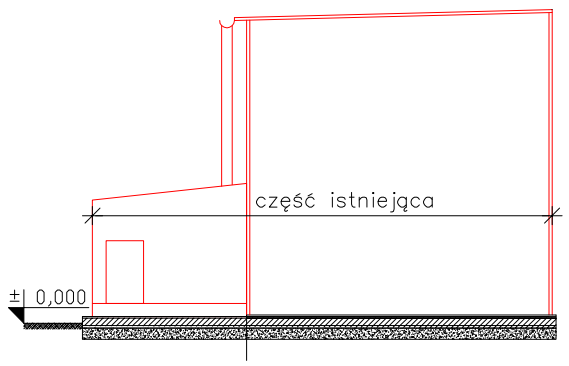


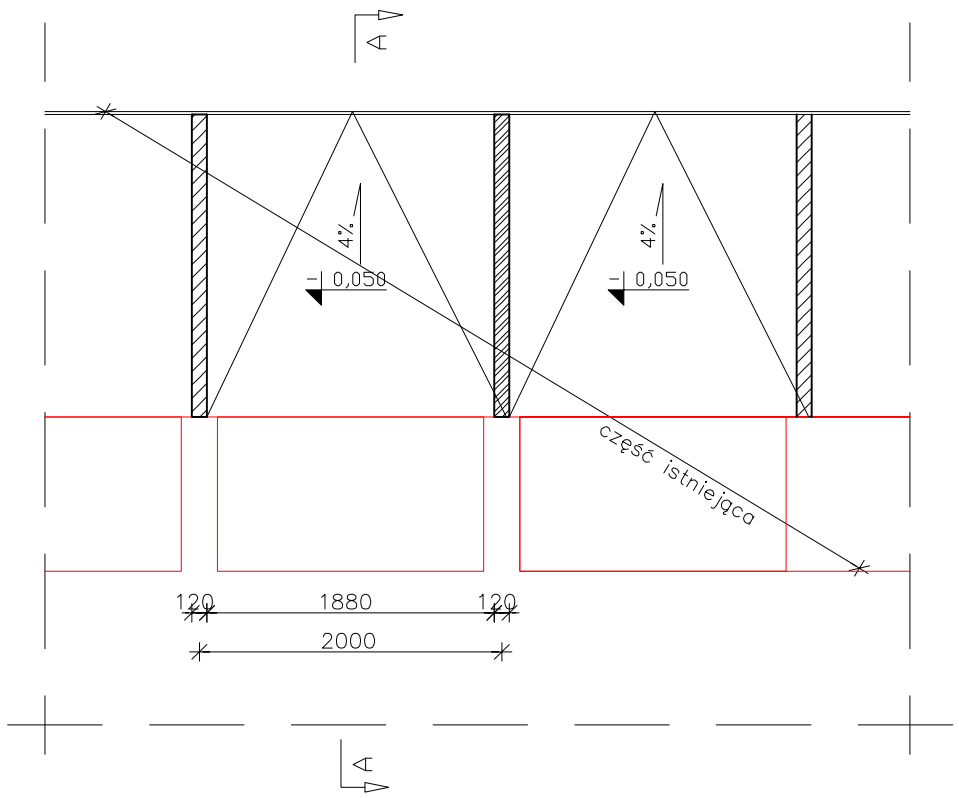


ETAP I
Remont istniejących kojców:
- czyszczenie i malowanie konstr. stalowej,
- uzupełnienie ubytków
- remont/wymiana obróbki blacharskiej,
- remont/wymiana pokrycia dachu,
- remont/wymiana rur spustowych,
- oczyszczenie kanałów odwodnienia liniowego,
- remont istniejących bud z wykonaniem nowego dachu o pokryciu z blachy stalowej ocynkowanej lub pomalowanej farbą antykorozyjną

Uwaga
Konstrukcja pod kojce oraz wybiegi powinna spełniać odpowiednie parametry tego typu konstrukcji stosowanych w schronisku zachowując bezpieczeństwo ludzi i zwierząt. Konstrukcja powinna być zabezpieczona powłoką antykorozyjną

ETAP - I

LEGENDA:
- ściana projektowana

UWAGI:
1. OPRACOWANIE JEST WYKONYWANE ZGODNIE Z OBOWIĄZUJĄCYMI NORMAMI.
2. PROJEKT CHRONIONY JEST PRAWEM AUTORSKIM.
3. ROZPATRYWAĆ ŁĄCZNIE Z PROJEKTAMI BRANŻOWYMI.
4. WSZYSTKIE WYMIARY NALEŻY SPRAWDZIĆ W MIEJSCU WBUDOWANIA PRZED ROZPOCZĘCIEM ROBÓT.
5. ŚCIANY KONSTRUKCYJNE Z PUSTAKÓW POROTHERM 12 PROFI KLASY 10 MPa NA ZAPRAWIE M5;


I N Ż Y N I E R I A  B U D O W L A N A
Zawidów 59-970, ul. Dębowa 11 e-mail:biuro@inzynieriabudowlana.com tel. kom. (+48) 721-721-441 Paweł Młynek


## PROJEKT BUDOWLANO - WYKONAWCZY

| | |
|---|---|
| NAZWA ZADANIA: | Opracowanie dokumentacji projektowo - kosztorysowej na bazie Koncepcji Architektoniczno - Budowlanej dla utworzenia schroniska dla zwierząt małych Związku Gmin „KWISA” |
| ADRES OBIEKTU: | Dz. nr 18, obr. 0003, Lubański Wielki Las, gm. Platerówka |
| INWESTOR: | ZWIĄZEK GMIN "KWISA" ul. 7-Dywizji 14, 59-800 Lubań |
| TEMAT RYSUNKU: | SEGMENT POWTARZALNY KOJCA Z WYBIEGIEM DLA ZWIERZĄT ŻYJĄCYCH W GRUPIE - ETAP I |

| ZESPÓŁ PROJEKTANTÓW: | | SPECJALNOŚĆ: | NUMER UPRAWNIEŃ: | PODPIS: |
|---|---|---|---|---|
| mgr. inż. arch. Przemysław Zagórski | Projektant | Architektura | upr. nr 66/07/DOIA | |
| mgr. inż. arch. Adam Konsecjusz | Sprawdzający | Architektura | upr. nr 36/07/DOIA | |
| | | | | |
| | | | | |
| | | | | |

| | |
|---|---|
| nr zlecenia: | |
| data: | 12.2013 |
| skala: | 1:50 |
| nr rysunku: | AW-01-103 |