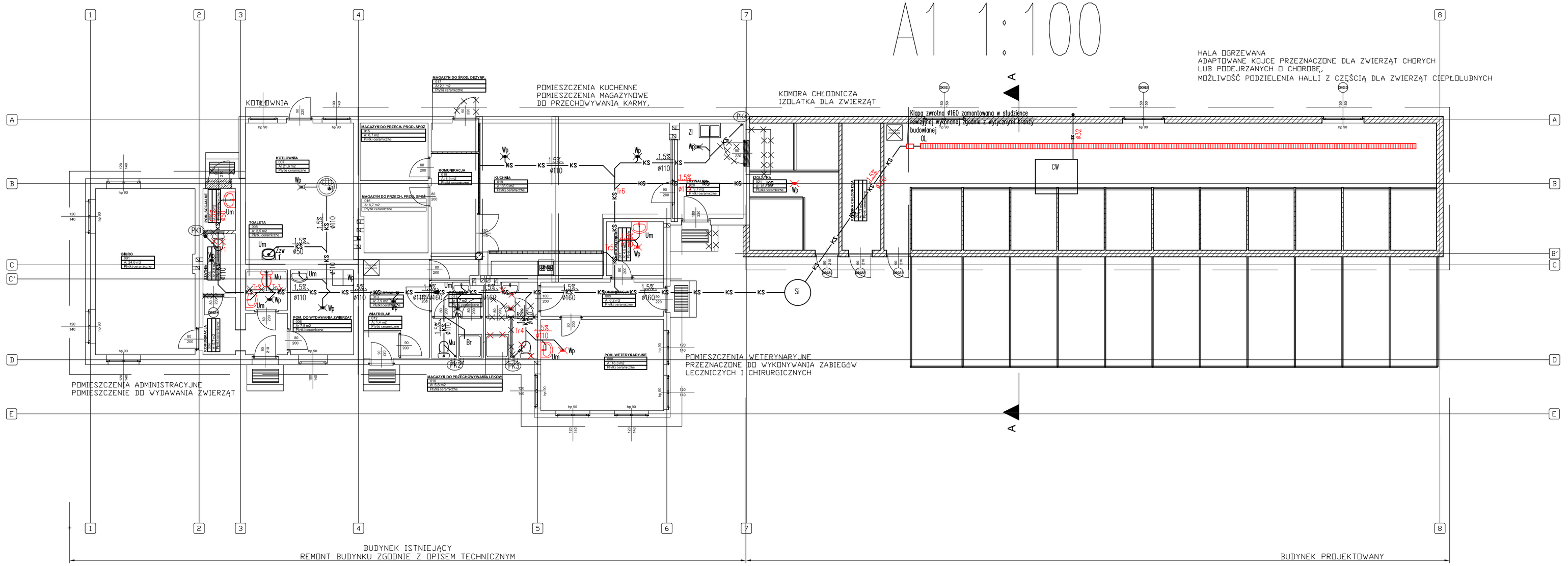

ROZWINIĘCIE INSTALACJI KANALIZACJI SANITARNEJ

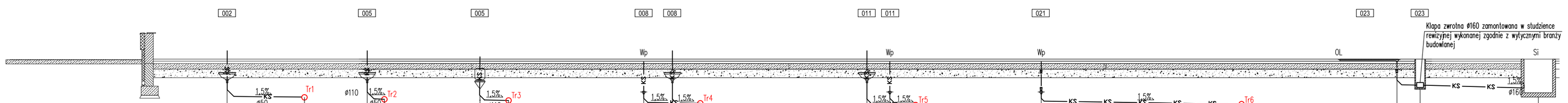

RZĘDNA GOTOWEJ POSADZKI	0,00	0,00		0,00	0,00		0,00	0,00		0,00	0,00		0,00	0,00		0,00	0,00		0,00	0,00		0,00	0,00		0,00	0,00
ZAGŁĘBIENIE DNA KANAŁU/ RZĘDNA W STOS. DO POSADZKI	1,30	1,34		1,41	1,45		1,43	1,45		1,51	1,53		1,55	1,57	1,59		1,61	1,47		1,98	1,07	1,08		1,18		
SPADKI, DŁUGOŚCI		2,70			0,65			1,00			1,00		1,00		0,70	0,90				7,00		0,70				6,80
		i=1,5%			i=1,5%			i=1,5%			i=1,5%		i=1,5%		i=1,5%	i=1,5%		i=1,5%				i=1,5%	i=1,5%			
ŚREDNICA, MATERIAŁ		PVC-U SDR34 SN8 #50			PVC-U SDR34 SN8 #50			PVC-U SDR34 SN8 #110			PVC-U SDR34 SN8 #110				PVC-U SDR34 SN8 #110				PVC-U SDR34 SN8 #110						PVC-U SDR34 SN8 #160	
ODLEGŁOŚCI	0,00	2,70		0,00	0,65		0,00	1,00		0,00	1,00		2,00	0,00	0,70	1,60		0,00		7,00	0,00	0,70				5,50

SCHEMAT WENTYLACJI INSTALACJI KANALIZACYJNEJ ŚCIEKÓW SANITARNYCH

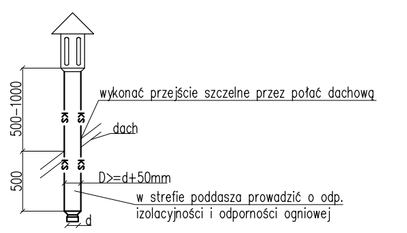

SCHEMAT WYKONANIA PRZEJŚCIA PRZEZ POSADZKĘ, POSADOWIENIA TRÓJNIKA ORAZ OSADZENIA REWIZJI ŚCIENNEJ

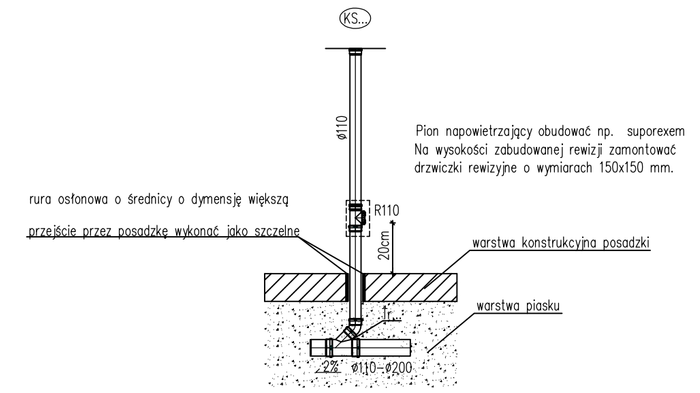

PRZEKRÓJ POPRZECZNY WYKOPU WEWNĄTRZ BUDYNKU

minimalne wymiary wykopu

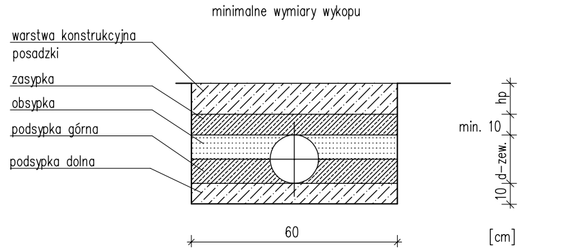

Warstwa konstrukcyjna posadzki – odtworzyć nawierzchnię zgodnie z projektem konstrukcji
Zasypka – zasypka piaskowa, zagęszczana ręcznie.
Obsypka – obsypka piaskowa, zagęszczana ręcznie.
Podsypka górna – podsypka piaskowa, zagęszczana ręcznie.
Podsypka dolna – podsypka piaskowa, podsypki nie zagęszczać, ułożyć z wymaganym spadkiem.

LEGENDA:

- KS —— –ISTNIEJĄCA INSTALACJA KANALIZACJI SANITARNEJ, PROWADZONA POD POSADZKĄ, ORIENTACYJNY PRZEBIEG TRASY
- KS —— –PROJEKTOWANA INSTALACJA KANALIZACJI SANITARNEJ, PROWADZONA POD POSADZKĄ I WPIĘTA DO ISTNIEJĄCEJ KANALIZACJI SANITARNEJ ZA POMOCĄ TRÓJNIKÓW
- —— –PROJEKTOWANA INSTALACJA ODPROWADZENIA SKROPLIN WYKONANA Z RUR PCV #32, WYPROWADZIĆ NA ZEWNĄTRZ BUDYNKU, INSTALACJĘ PROWADZIĆ PO ELEWACJI
- PK –ISTNIEJĄCY PION KANALIZACJI SANITARNEJ ZAKOŃCZONY WYWIEWKĄ
- 1,5% 100 –ISTNIEJĄCE I PROJEKTOWANE SPADKI I KIERUNEK PRZEPŁYWU
- #110 –ŚREDNICE PRZEWODÓW INSTALACJI K. SANITARNEJ Z RUR PP,PVC
- Tr –TRÓJNIK PUNKT CHARAKTERYSTYCZNY– RZĘDNE POSADOWIENIA
- Um –UMYWALKA
- Zl –ZLEWOZMYWAK
- Mu –MISKA USTĘPOWA
- Wp –WPUST PODŁOGOWY
- R110 –REWIZJA WYCZYSTNIA W OBUDOWIE Z DRZWICZEK ZAMYKANYCH PODTYNKOWYCH
- Szch –STUDZIENKA SCHŁADZAJĄCA BETONOWA #600, H=1,0m Z WLAZEM ŻELIWNYM
- Pss –PODEJŚCIE POD OPROWADZENIE SCHŁODZONEJ WODY ZE STUDZIENKI
- OL –PREFABRYKOWANE ODWODNIENIE LINIOWE O SZEROKOŚCI KORYTA 200mm, POKRYWA Z ŻELIWA SFERODALNEGO KLASY A15, DŁUGOŚĆ ODWODNIENIA L=37m
- SI –ISTNIEJĄCA STUDNIA BETONOWA #1000 O RZĘDNYCH 263,87÷265,05m n.p.m.
- –ISTNIEJĄCE SANITARIATY DO LIKWIDACJI. PO ZLIKWIDOWANIU ISTNIEJĄCYCH SANITARIATÓW NALEŻY SZCZELNIE ZAMKNĄĆ PODEJŚCIA POPRZEZ ZAŁOŻENIE KORKA PCV O ŚREDNICY RÓWNEJ ŚREDNICY PODEJŚCIA POD SANITARIAT. PODEJŚCIA ZAŚLEPIĆ POD POZIOMEM WYKOŃCZENIA POSADZKI.
- –NOWOPROJEKTOWANE SANITARIATY, WPIĄĆ DO ISTNIEJĄCEJ INSTALACJI PODPOSADZKOWEJ ZA POMOCĄ TRÓJNIKÓW PCV O ŚREDNICACH ODPOWIEDNICH DO RUROCIĄGU KANALIZACJI PODPOSADZKOWEJ

UWAGA:
RYSUNEK ROZPATRYWAĆ WRAZ Z OPISEM TECHNICZNYM, WYTYCZNYMI PRODUCENTA ZASTOSOWANYCH ELEMENTÓW INSTALACJI, URZĄDZEŃ I ARMATURY.
NA RYSUNKACH PRZEDSTAWIONO PROPONOWANYCH PRODUCENTÓW URZĄDZEŃ. W PRZYPADKU ZMIANY PRODUCENTA–URZĄDZENIE, MATERIAŁ MUSI POSIADAĆ PARAMETRY TECHNICZNE NIE GORSZE NIŻ PAREMETRY URZĄDZENIA OKREŚLONE W SPECYFIKACJI TECHNICZNEJ.
ZASTOSOWANE URZĄDZENIA, ARMATURA, MATERIAŁY ORAZ SPOSÓB WYKONANIA INSTALACJI POWINIEN BYĆ ZGODNY Z OBOWIĄZUJĄCYMI PRZEPISAMI.
WSZYSTKIE PODEJŚCIA ZASYFONOWAĆ. ZALECA SIĘ WYPOSAŻYĆ WPUSTY PODŁOGOWE(Wp) W BARIERĘ ANTYZAPACHOWĄ W PRZYPADKU WYSOKIEJ SYFONU (NP.WPUST Z PIŁKĄ FIRMY MARLEY).
PRZEWODY POD POSADZKĄ WYKONAĆ JAKO SYSTEM KANALIZACJA ZEWNĘTRZNEJ Z RUR PVC ZGODNIE Z ZAŁĄCZONYMI PROFILAMI WYKOPÓW.
PRZEWODY NAD POSADZKĄ WYKONAĆ JAKO SYSTEM KANALIZACJA WEWNĘTRZNEJ Z RUR PP.
WSZYSTKIE PRZYKŁADOWE, UŻYTE W PROJEKCIE, NAZWY ELEMENTÓW INSTALACJI, URZĄDZEŃ I ARMATURY NALEŻY TRAKTOWAĆ JAKO RÓWNOWAŻNE.

ETAP - I

I N Ż Y N I E R I A B U D O W L A N A
Zawidów 59-970, ul. Dębowa 11 e-mail:biuro@inzynierijabudowlana.com tel. kom. (+48) 721-721-441 Paweł Młynek

PROJEKT BUDOWLANO - WYKONAWCZY

NAZWA ZADANIA:	Dokumentacja projektowo - kosztorysowa dla utworzenia schroniska dla zwierząt małych Związku Gmin "KWISA"
ADRES OBIEKTU:	Dz. nr 18, obr. 0003, Lubański Wielki Las, gm. Platerówka
INWESTOR:	ZWIĄZEK GMIN "KWISA" ul. 7-Dywizji 14, 59-800 Lubań
TEMAT RYSUNKU:	Instalacja kanalizacji sanitarnej. Rzut i rozwinięcie instalacji - ETAP I

ZESPÓŁ PROJEKTANTÓW:		SPECJALNOŚĆ:	NUMER UPRAWNIEŃ:	PODPIS:		
mgr. inż. Ryszard Sak	Projektant	Instalacje sanitarne	upr. nr 112/DOŚ/04		nr zlecenia:	
mgr. inż. Jerzy Dec	Sprawdzający	Instalacje sanitarne	upr. nr 64/DOŚ/03		data:	12.2013
mgr. inż. Michał Kaczmarczyk	Opracował	Instalacje sanitarne			skala:	1:100
mgr. inż. Jacek Konopelski	Opracował	Instalacje sanitarne			nr rysunku:	IS/4